ANNEXE 4

Plan et profil du pont de la rivière aux Brochets

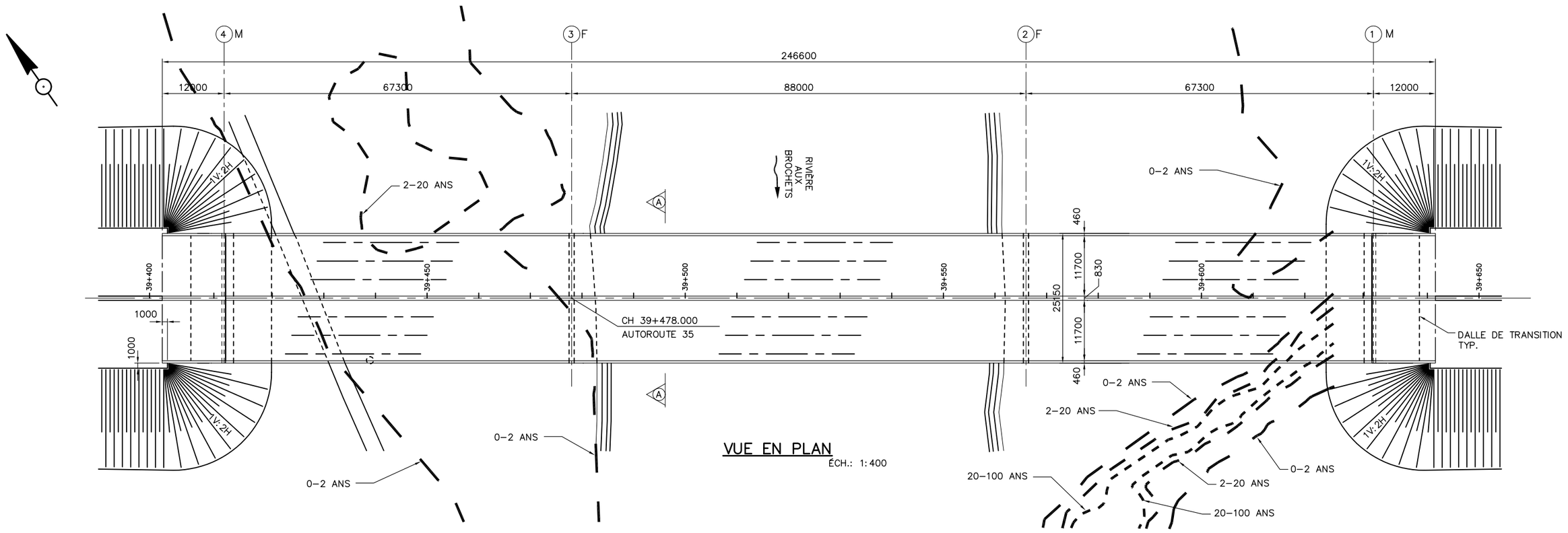

VUE EN PLAN
ÉCH.: 1:400

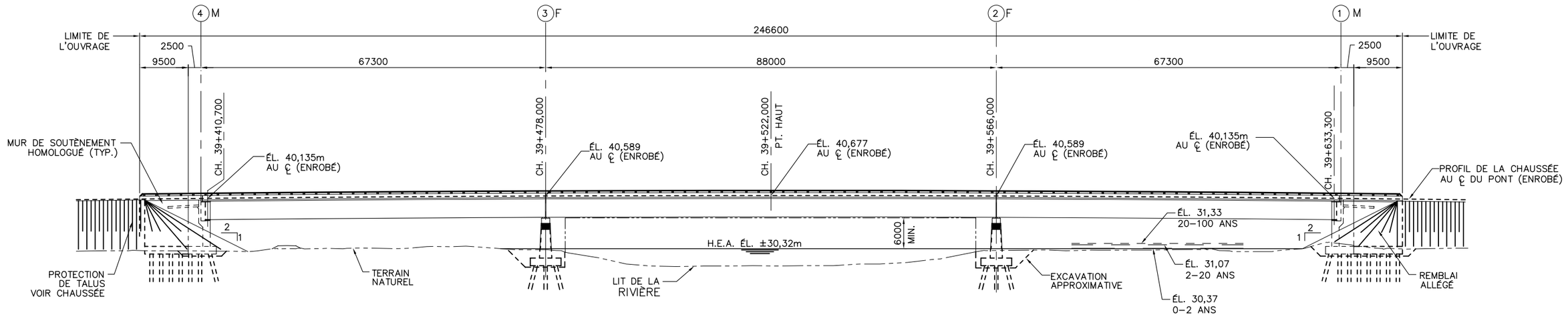

ÉLÉVATION SUD
ÉCH.: 1:400

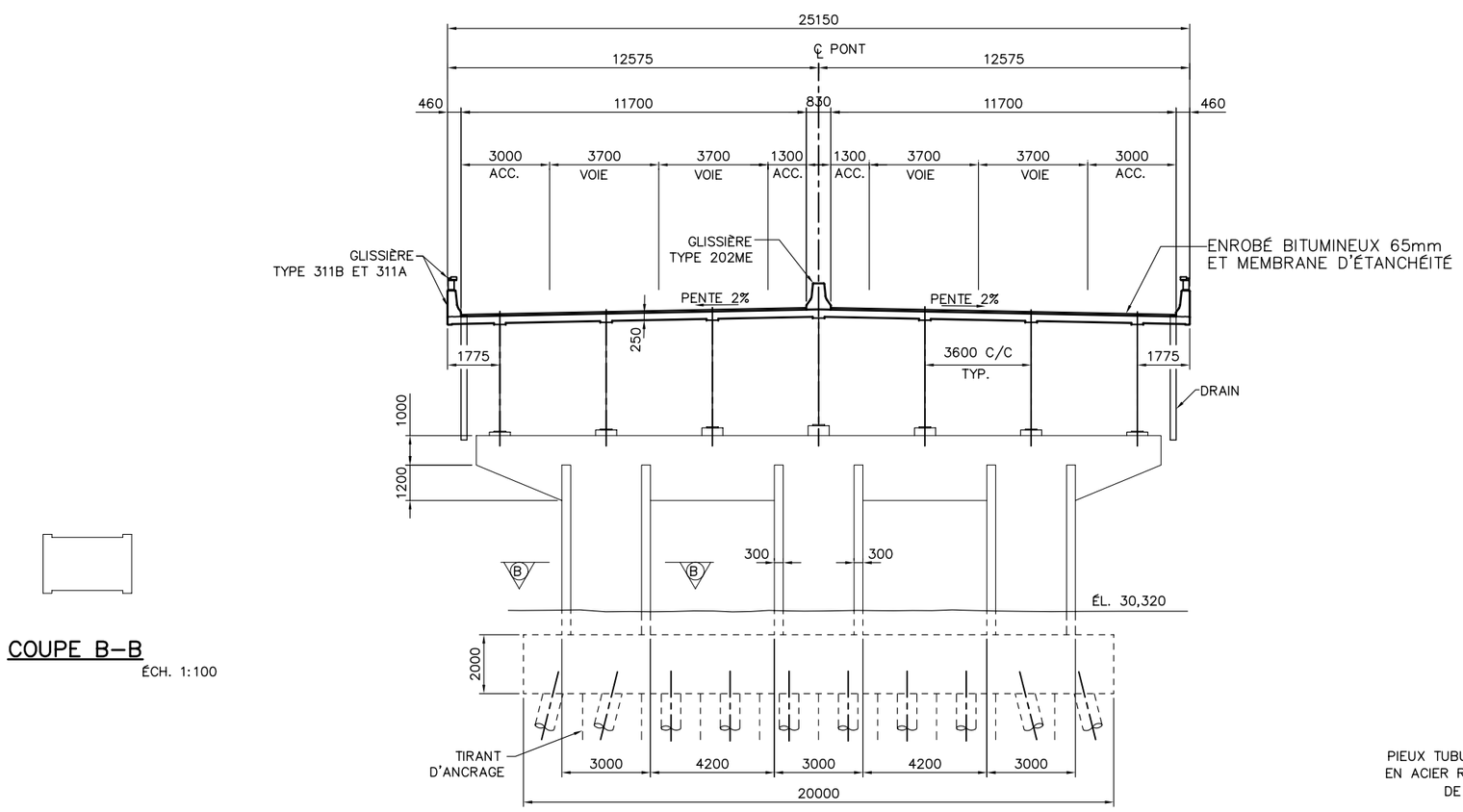

COUPE A–A
ÉCH. 1:100

COUPE B–B
ÉCH. 1:100

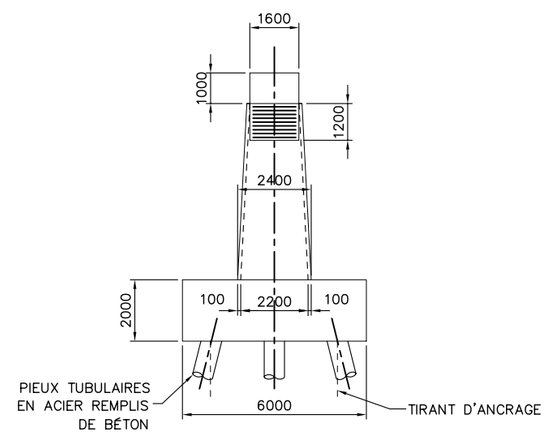

ÉLEVATION (PILE)
ÉCH. 1:100

NORME: CAN/CSA–S6–00
SURCHARGE: CL–625
CATÉGORIE D'IMPORTANCE: PONT DE SECOURS

CARACTÉRISTIQUES DU BÉTON		
PARTIES DE L'OUVRAGE	RÉSISTANCE @ 28 JOURS–MPa	TYPE DE BÉTON DE CIMENT
COUSSINS DE PROPRETÉ	15	XII
CULÉES, MURS EN RETOUR ET MURS DE SOUTÈNEMENT	50	XIII
PILES, CHEVÊTRES	50	XIII
DALLES DE TRANSITION	35	V
SEMELLES	30	II
DALLE	50	XIII
GLISSIÈRE	50	XIII

Unité administrative
DIRECTION GÉNÉRALE DE MONTRÉAL ET DE L'OUEST
DIRECTION DE L'OUEST-DE-LA-MONTÉRÉGIE
Service des Projets

Route | Tronçon | Section
Route | Tronçon | Section
Feuillet cartographique | Latitude | Longitude
Municipalité | Code
Municipalité régionale de comté | Code
Circonscription électorale | Code
Centre de services | Code
Cadastre | Code
Circonscription foncière | Code

Titre
PONT AU–DESSUS DE LA RIVIÈRE AUX BROCHETS PLAN D'ENSEMBLE

Description
AUTOROUTE 35
35

AVANT–PROJET PRÉLIMINAIRE

PARACHÈVEMENT DE L'AUTOROUTE 35 ENTRE LA FRONTIÈRE AMÉRICAINE ET ST–JEAN–SUR–RICHELIEU

Date	Modifications (nature)	Par
2005–02–15	Émis pour commentaires	G.D.
2005–01–31	Émis pour commentaires	G.D.

Sceau

CONSORTIUM
GENIVAR DESSAU SOPRIN
préparé par:

Gestionnaire autorisé

Transports Québec

Échelles
horizontale 0 m
verticale 0 m

Équipe technique

Identification du contrat
5410–02–AI01

Identification du projet
2054–74–9109 A

Identification technique 48/50

Identification de regroupement